第30回ひたちなか市民
春季テニス大会シングルス

結　果

期日：2012年3月11日（日）・3月20日（祝）

会場：ひたちなか市総合運動公園テニスコート（砂入り人工芝）

那珂湊運動公園テニスコート（ハードコート）

主催：ひたちなか市体育協会

主管：ひたちなか市テニス連盟

協力：ひたちなか市各テニスクラブ

男 子 A

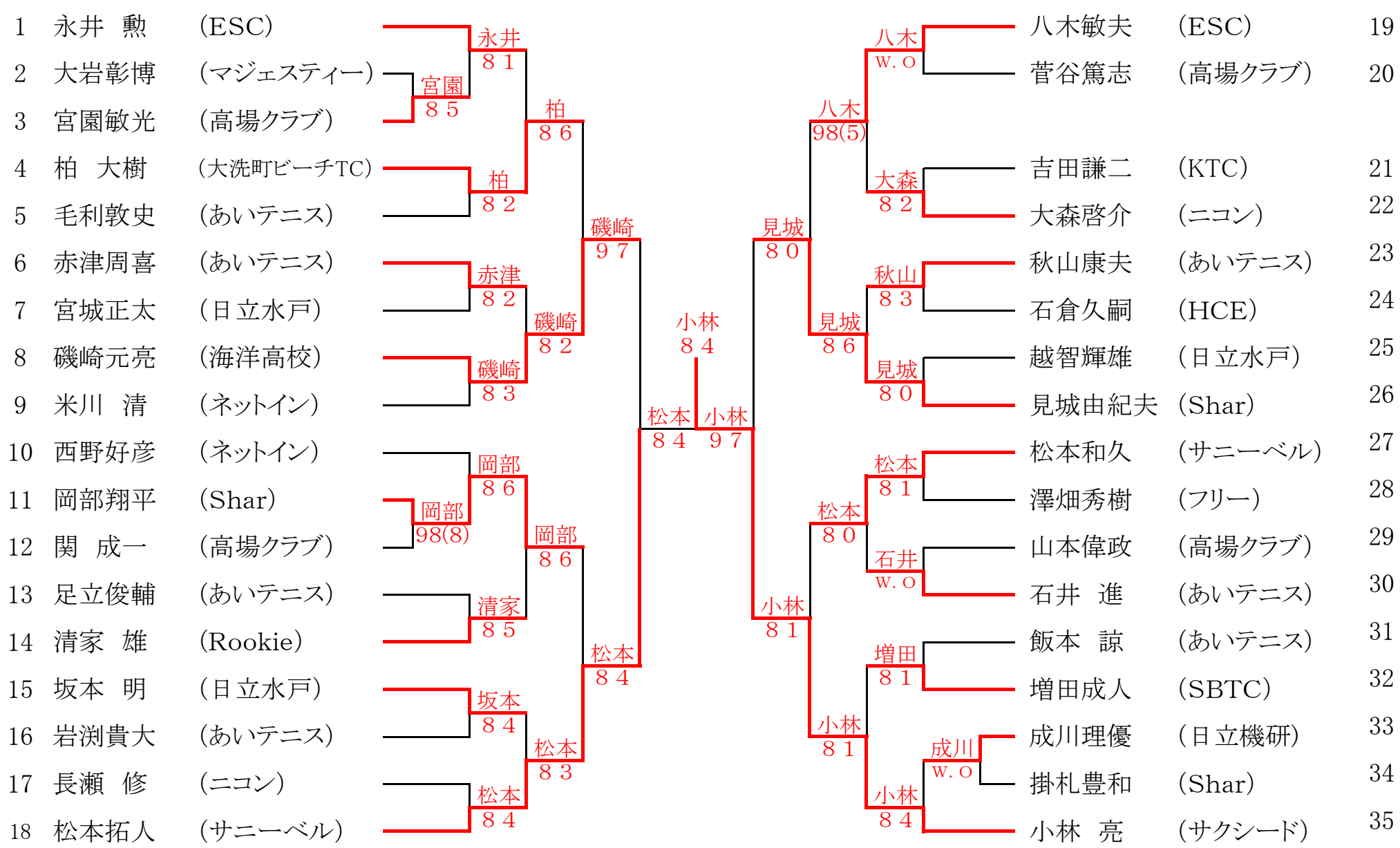

【シード順位】

【 男 子 A 】

1	永井 勲	(ESC)
2	小林 亮	(サクシード)
2	西野好彦	(ネットイン)
2	見城由紀夫	(Shar)
5	松本和久	(サニーベル)
6	米川 清	(ネットイン)
6	八木敏夫	(ESC)
8	松本拓人	(サニーベル)

【 女 子 】

1	小林さゆり	(Win)
2	渡辺洋美	(フリー)
3	草野久仁子	(ネットイン)
3	渡辺道子	(マジェスティー)
	安 翔平	(フリー)

【 男 子 B 】

1	堀江正徳	(マジェスティー)
1	土肥 巧	(勝田高校)
1	保坂仁志	(KTC)
4	内田利一	(日立機研)
5	鈴木 海	(佐和高校)
5	和田敏裕	(フリー)
5	菊本能充	(Win)
5	小澤忠幸	(HCE)
5	安 翔平	(フリー)
5	斉藤康司	(KTC)
5	石田勝士	(R-Smash)
12	宮本拓也	(KTC)
12	疋田豊樹	(チームN)
12	野口光俊	(Bloomin)
12	武田祐貴	(RPS)
12	津田久仁彦	(ネットイン)

※同ポイントは抽選による

男　子　B

1	堀江正徳	（マジェスティー）
2	大塚淳平	（勝田高校）
3	中川純平	（なりまか）
4	川原孝昭	（KTC）
5	薗部健二	（ネットイン）
6	高橋昌史	（チームN）
7	笹島栄夫	（Shsr）
8	井坂圭吾	（勝田高校）
9	成田忠義	（サクシード）
10	乾　芳明	（KTC）
11	武田祐貴	（RPS）
12	宮本拓也	（KTC）
13	大澤太志	（佐和高校）
14	藤枝貞幸	（ネットイン）
15	鈴木直人	（勝田高校）
16	藤咲和己	（海洋高校）
17	黒沢駿斗	（KTC）
18	山田昭人	（ニコン）
19	森　俊樹	（マジェスティー）
20	倉田厚雄	（SBTC）
21	鈴木　海	（佐和高校）
22	保坂仁志	（KTC）
23	関谷　淳	（佐和高校）
24	藤枝　晃	（なりまか）
25	丸山快登	（勝田高校）
26	川西雅仁	（フリー）
27	川又友博	（勝田高校）
28	田中行平	（日立機研）
29	樫村次男	（Shsr）
30	岡崎功夫	（HCE）
31	田中岳史	（Win）
32	津田久仁彦	（ネットイン）
33	斉藤康司	（KTC）
34	澤畑宥希	（那珂湊高校）
35	後藤　信	（チームN）
36	福寿雄二	（Rookie）
37	小林　晋	（マジェスティー）
38	池松寿能	（RPS）
39	大谷俊雄	（勝田高校）
40	中西紘一	（日立水戸）
41	山口広隆	（KTC）
42	野村和則	（高場クラブ）
43	和田敏裕	（フリー）
44	菊本能充	（Win）
45	杉田優稀	（勝田高校）
46	細山田龍二	（Shar）
47	伊藤貞良	（KTC）
48	真田賢一郎	（日立水戸）
49	加藤純也	（佐和高校）
50	磯野　廉	（勝田高校）
51	南　利通	（ネットイン）
52	寺山恒久	（RPS）
53	稲垣健一	（サニーベル）
54	石田勝士	（R-Smash）
55	疋田豊樹	（チームN）
56	高須拓哉	（勝田高校）
57	大関幸弘	（KTC）
58	塩澤大樹	（佐和高校）
59	青木吾一	（日立水戸）
60	鈴木浩一	（マジェスティー）
61	黒木義治	（KTC）
62	飛田優太郎	（勝田高校）
63	渡辺健弥	（ニコン）
64	岩間純一	（フリー）
65	内田利一	（日立機研）
66	小澤忠幸	（HCE）
67	根本勝広	（ネットイン）
68	鈴木智洋	（勝田高校）
69	後藤真悟	（マジェスティー）
70	藤枝幹也	（KTC）
71	安　悠介	（佐和高校）
72	野村英之	（高場クラブ）
73	村松靖之	（Shar）
74	金子和也	（勝田高校）
75	安　翔平	（フリー）
76	野口光俊	（Bloomin）
77	小橋正男	（マジェスティー）
78	富樫智人	（KTC）
79	斉藤幹矢	（海洋高校）
80	小澤真也	（Shar）
81	上田　明	（ニコン）
82	加藤正志	（日立協和）
83	井川敬史	（なりまか）
84	柏原雅好	（日立AMS佐和）
85	安藤　昇	（KTC）
86	土肥　巧	（勝田高校）

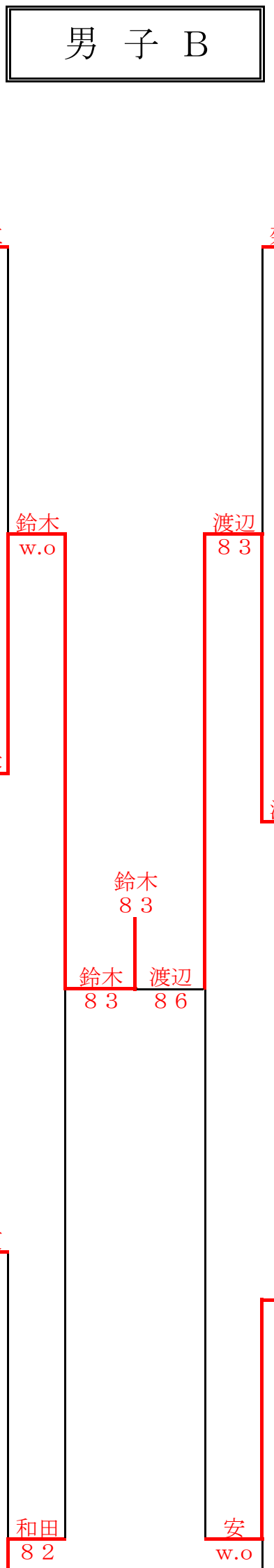

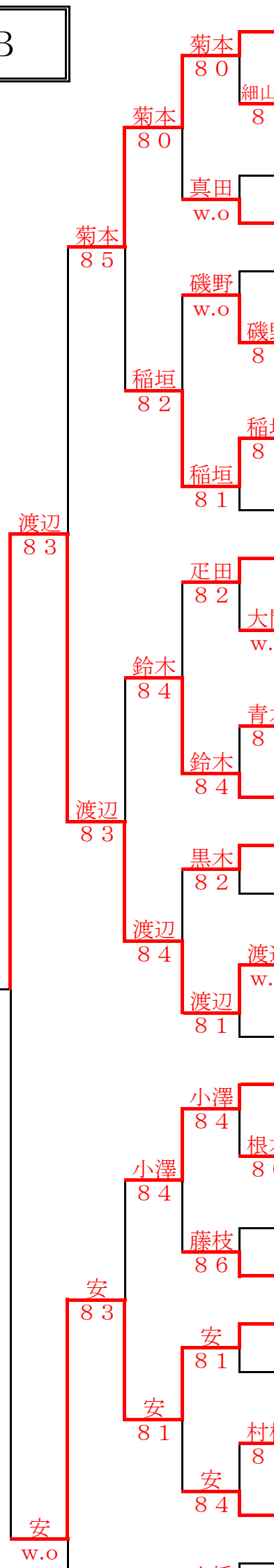

女　　子

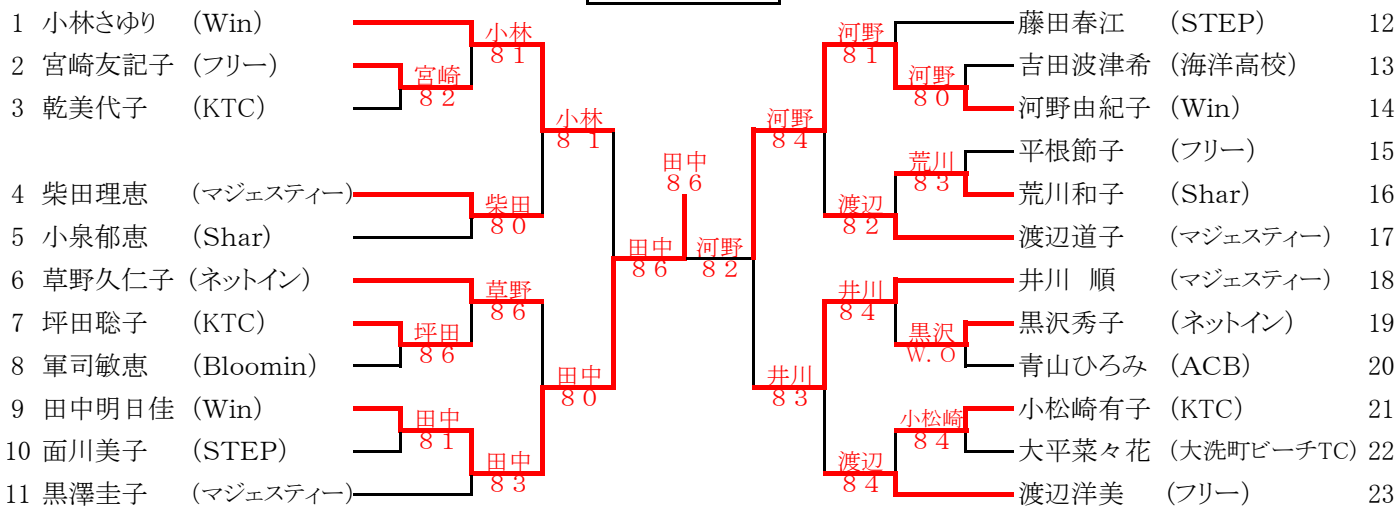

オーダー　オブ　プレイ

【第1日目　3月 11日(日)】　雨天時 3月 20日(祝)　男子A・B 1～65

		9:00	9:40	10:20	11:00	11:40	####	13:00	13:40	14:20	15:00			
総合運動公園TC	A1	35	46	63	67	4	15							
	A2	36	47	66	68	5	16							
	A3	37	48	71	69	6	17							
	A4	38	49	74	70	7	18		以降は進行状況により決定					
	A5	39	50	79	72	8	19							
	B1	40	51	57	73	9					男子A 33			
	B2	41	1	59	75	10					B 110まで			
	B3	42	2	60	76	11								
	B4	43	3	61	77	12								
	C1	44	58	64	78	13								
	C2	45	62	65	80	14								

【第1日目　3月 11日(日)】　雨天時 3月 20日(祝)　男子B66～86・女子

		9:00	9:40	10:20	11:00	11:40	####	13:00						
那珂湊	1	52	121	81	87	131								
	2	53	122	82	88	132			以降は進行状況により決定					
	3	54	123	83	127	133								
	4	55	124	84	128	134					男子B 112			
	5	56	125	85	129						女子　140まで			
	6	120	126	86	130									

【第2日目　3月 20日(祝)】 雨天時　4月　1日(日)

		9:00	9:40	10:20	11:00									
総合	B1	113	34	117	119									
	B2	114	141	118										
	B3	115												
	B4	116												