第27回ひたちなか市民
ミックスダブルステニス大会

結　果

期日　：　2010年 8月8日（日）予備日8月22日（日）
会場　：　ひたちなか市総合運動公園
主催　：　ひたちなか市体育協会
主管　：　ひたちなか市テニス連盟
協力　：　ひたちなか市各テニスクラブ

Ａ クラス

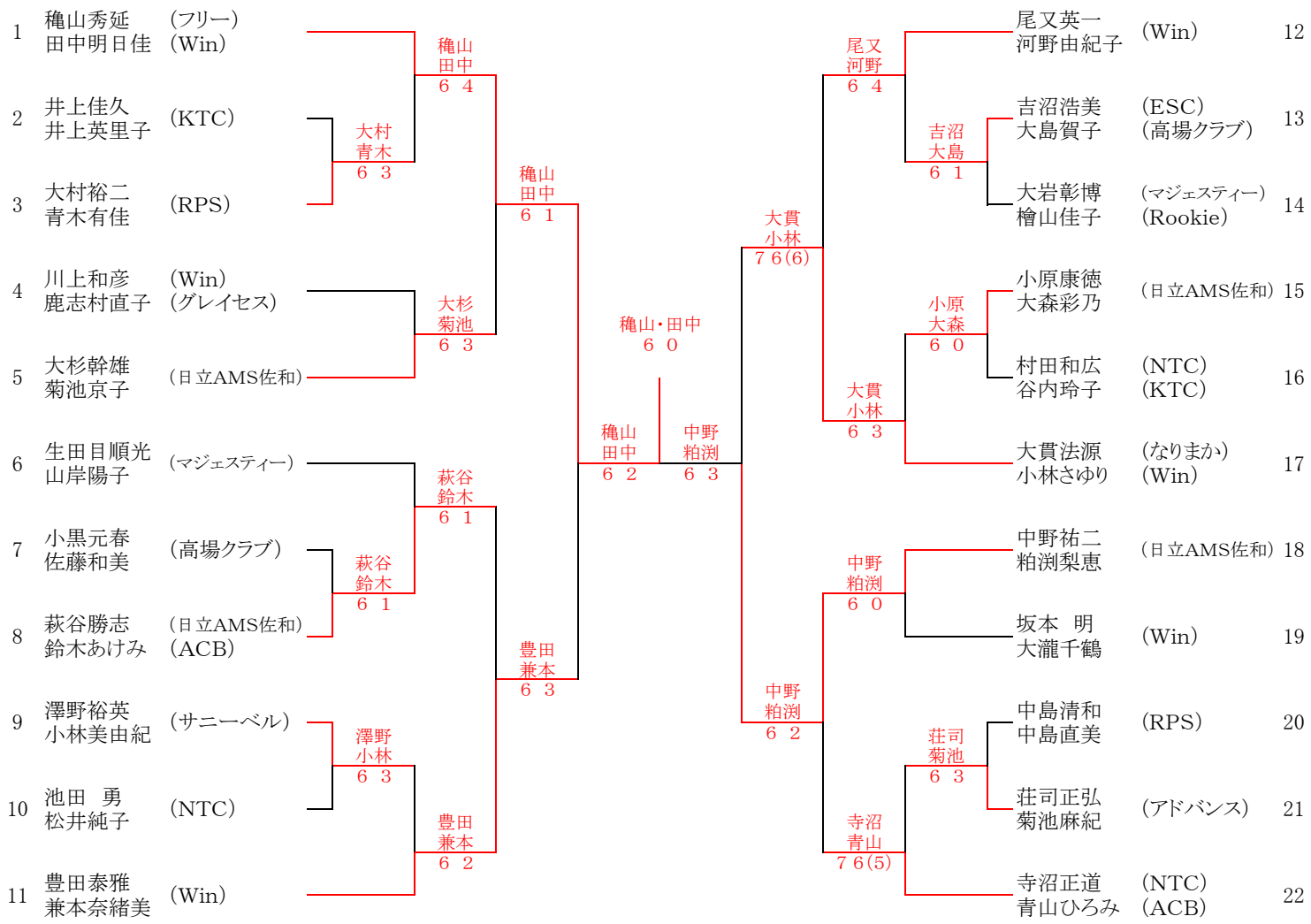
1 穐山秀延 田中明日佳 (フリー) (Win)
2 井上佳久 井上英里子 (KTC)
3 大村裕二 青木有佳 (RPS)
4 川上和彦 鹿志村直子 (Win) (グレイセス)
5 大杉幹雄 菊池京子 (日立AMS佐和)
6 生田目順光 山岸陽子 (マジェスティー)
7 小黒元春 佐藤和美 (高場クラブ)
8 萩谷勝志 鈴木あけみ (日立AMS佐和) (ACB)
9 澤野裕英 小林美由紀 (サニーベル)
10 池田 勇 松井純子 (NTC)
11 豊田泰雅 兼本奈緒美 (Win)
大村 青木 6 3
穐山 田中 6 4
澤野 小林 6 3
大杉 菊池 6 3
萩谷 鈴木 6 1
萩谷 鈴木 6 1
豊田 兼本 6 2
穐山 田中 6 1
豊田 兼本 6 3
穐山 田中 6 2
穐山・田中 6 0
中野 粕渕 6 3
大貫 小林 7 6(6)
中野 粕渕 6 2
尾又 河野 6 4
大貫 小林 6 3
中野 粕渕 6 0
寺沼 青山 7 6(5)
吉沼 大島 6 1
小原 大森 6 0
荘司 菊池 6 3
尾又英一 河野由紀子 (Win) 12
吉沼浩美 大島賀子 (ESC) (高場クラブ) 13
大岩彰博 檜山佳子 (マジェスティー) (Rookie) 14
小原康徳 大森彩乃 (日立AMS佐和) 15
村田和広 谷内玲子 (NTC) (KTC) 16
大貫法源 小林さゆり (なりまか) (Win) 17
中野祐二 粕渕梨恵 (日立AMS佐和) 18
坂本 明 大瀧千鶴 (Win) 19
中島清和 中島直美 (RPS) 20
荘司正弘 菊池麻紀 (アドバンス) 21
寺沼正道 青山ひろみ (NTC) (ACB) 22

Ｂ ク ラ ス

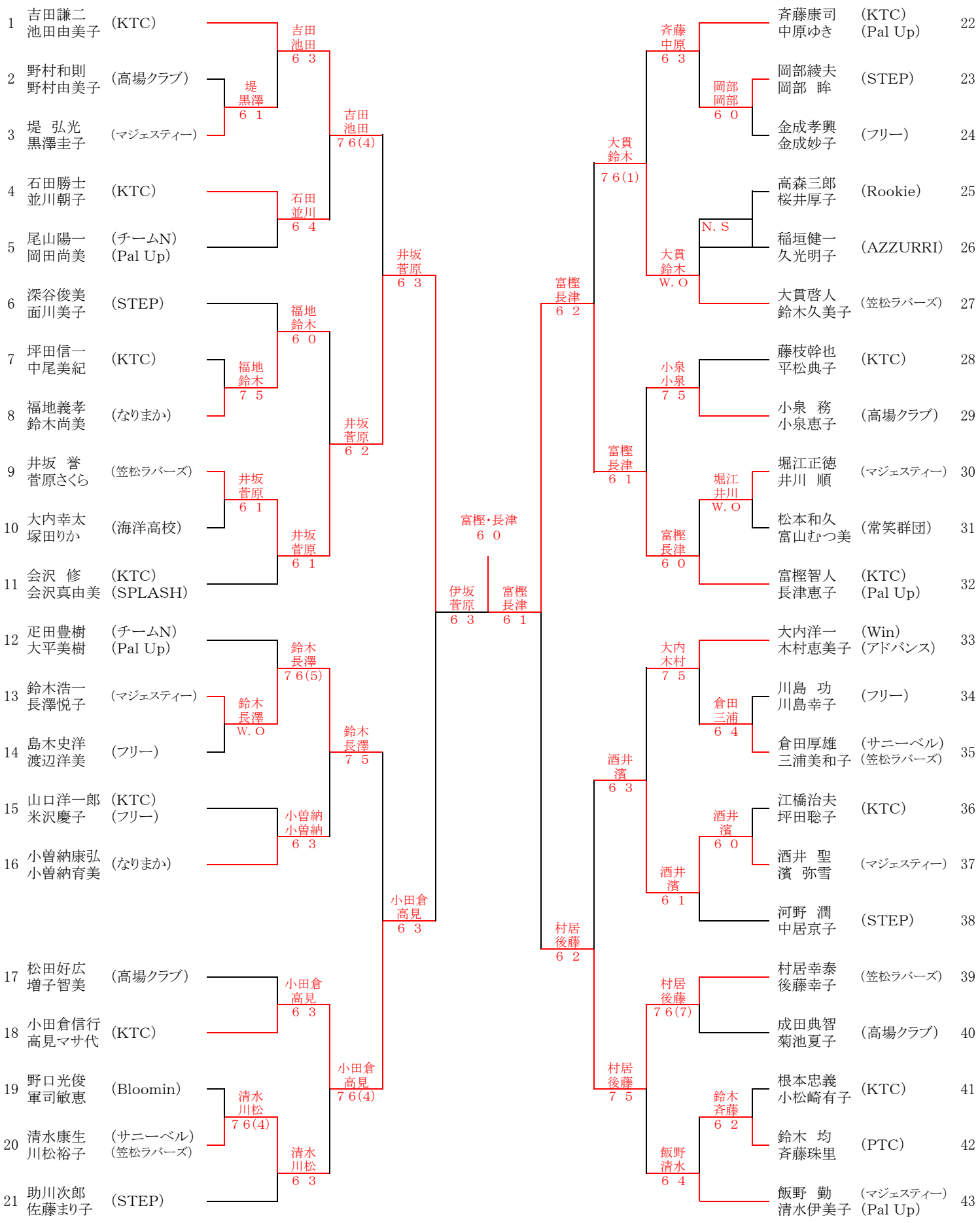
1 吉田謙二 池田由美子 (KTC)
2 野村和則 野村由美子 (高場クラブ)
3 堤 弘光 黒澤圭子 (マジェスティー)
4 石田勝士 並川朝子 (KTC)
5 尾山陽一 岡田尚美 (チームN) (Pal Up)
6 深谷俊美 面川美子 (STEP)
7 坪田信一 中尾美紀 (KTC)
8 福地義孝 鈴木尚美 (なりまか)
9 井坂 誉 菅原さくら (笠松ラバーズ)
10 大内幸太 塚田りか (海洋高校)
11 会沢 修 会沢真由美 (KTC) (SPLASH)
12 疋田豊樹 大平美樹 (チームN) (Pal Up)
13 鈴木浩一 長澤悦子 (マジェスティー)
14 島木史洋 渡辺洋美 (フリー)
15 山口洋一郎 米沢慶子 (KTC) (フリー)
16 小曽納康弘 小曽納育美 (なりまか)
17 松田好広 増子智美 (高場クラブ)
18 小田倉信行 高見マサ代 (KTC)
19 野口光俊 軍司敏恵 (Bloomin)
20 清水康生 川松裕子 (サニーベル) (笠松ラバーズ)
21 助川次郎 佐藤まり子 (STEP)
22 斉藤康司 中原ゆき (KTC) (Pal Up)
23 岡部綾夫 岡部 眸 (STEP)
24 金成孝興 金成妙子 (フリー)
25 高森三郎 桜井厚子 (Rookie)
26 稲垣健一 久光明子 (AZZURRI)
27 大貫啓人 鈴木久美子 (笠松ラバーズ)
28 藤枝幹也 平松典子 (KTC)
29 小泉 務 小泉恵子 (高場クラブ)
30 堀江正徳 井川 順 (マジェスティー)
31 松本和久 富山むつ美 (常笑群団)
32 富樫智人 長津恵子 (KTC) (Pal Up)
33 大内洋一 木村恵美子 (Win) (アドバンス)
34 川島 功 川島幸子 (フリー)
35 倉田厚雄 三浦美和子 (サニーベル) (笠松ラバーズ)
36 江橋治夫 坪田聡子 (KTC)
37 酒井 聖 濱 弥雪 (マジェスティー)
38 河野 潤 中居京子 (STEP)
39 村居幸泰 後藤幸子 (笠松ラバーズ)
40 成田典智 菊池夏子 (高場クラブ)
41 根本忠義 小松崎有子 (KTC)
42 鈴木 均 斉藤珠里 (PTC)
43 飯野 勤 清水伊美子 (マジェスティー) (Pal Up)
堤 黒澤 6 1
吉田 池田 6 3
石田 並川 6 4
吉田 池田 7 6(4)
福地 鈴木 7 5
福地 鈴木 6 0
井坂 菅原 6 1
井坂 菅原 6 1
井坂 菅原 6 2
井坂 菅原 6 3
鈴木 長澤 W. O
鈴木 長澤 7 6(5)
小曽納 小曽納 6 3
鈴木 長澤 7 5
小田倉 高見 6 3
清水 川松 7 6(4)
清水 川松 6 3
小田倉 高見 7 6(4)
小田倉 高見 6 3
富樫・長津 6 0
伊坂 菅原 6 3
富樫 長津 6 1
富樫 長津 6 2
村居 後藤 6 2
大貫 鈴木 7 6(1)
富樫 長津 6 1
酒井 濱 6 3
村居 後藤 7 5
斉藤 中原 6 3
大貫 鈴木 W. O
小泉 小泉 7 5
富樫 長津 6 0
大内 木村 7 5
酒井 濱 6 1
村居 後藤 7 6(7)
飯野 清水 6 4
岡部 岡部 6 0
N. S
堀江 井川 W. O
倉田 三浦 6 4
酒井 濱 6 0
鈴木 斉藤 6 2