第23回ひたちなか市民
ミックスダブルステニス大会

KTC公開
http://ktc.cool.ne.jp/

結果報告

期日　：　2006年8月 6日（日）　予備日8月 13日（日）

会場　：　ひたちなか市総合運動公園

主催　：　ひたちなか市体育協会

主管　：　ひたちなか市テニス連盟

協力　：　ひたちなか市各テニスクラブ

Aクラス

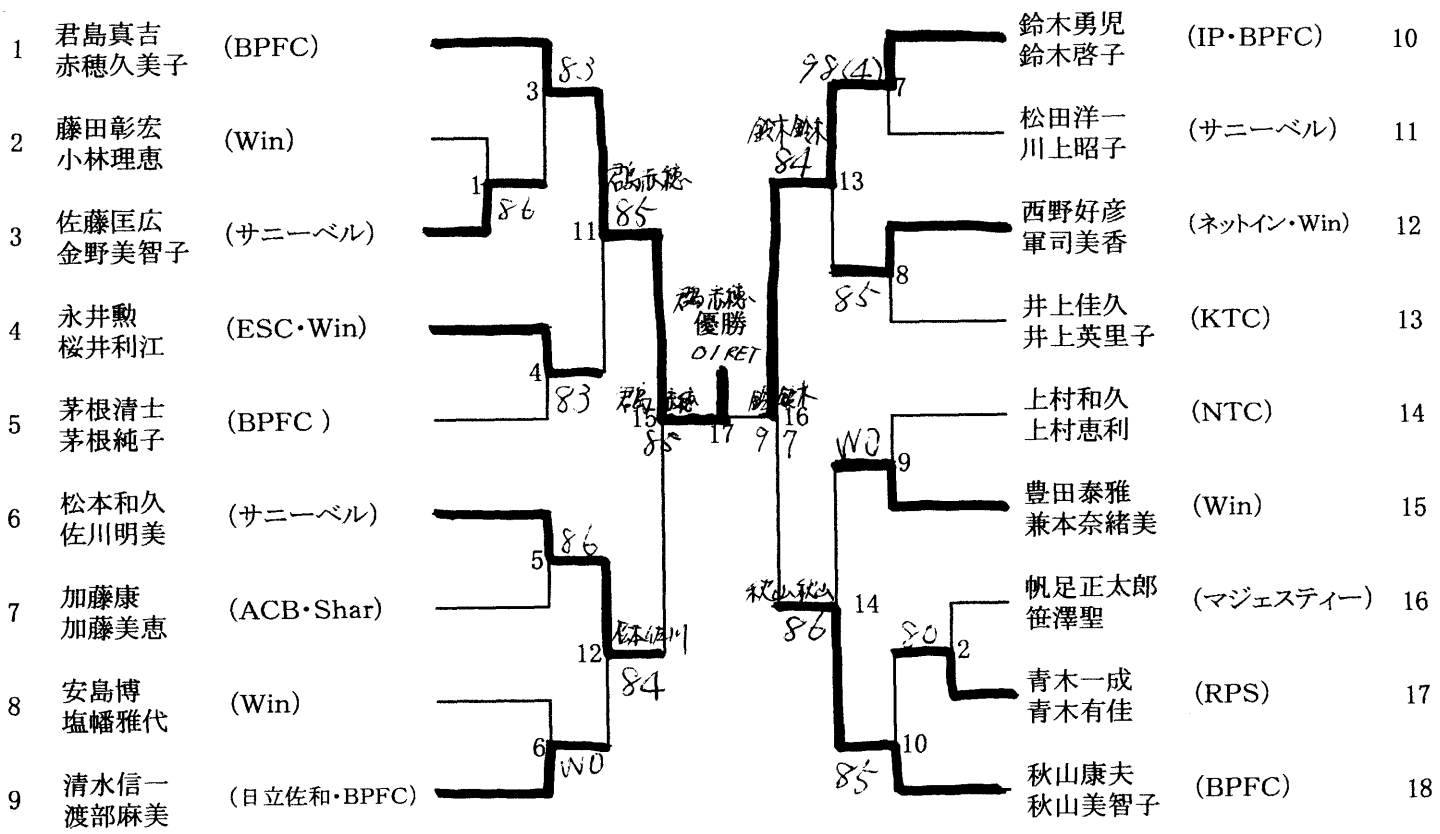

■注意事項(よく読んでください)

1. 選手は、初回戦の試合開始予定時刻の40分前までに受付をしてください。
   ただし、試合開始予定時刻が午前8時・9時の選手は、10分前までに受付をしてください。
2. 試合開始のコールがされても試合ができない場合は、棄権となります。コートサイドに待機して下さい。
3. 試合は、8ゲームズプロセット(8－8　7ポイントタイブレーク)です。
   ※ 初戦敗者によるコンソレーションを行います。1セットマッチ(6－6　7ポイントタイブレーク)
   (進行状況により、途中打ち切りもあります) 申し込んで下さい。
4. 試合は、セルフジャッジです。コールは、サーバーが大きな声で行って下さい。
   ただし、選手同士で互いに認めた審判がいる場合は、この限りではありません。
5. 試合前の練習は、サービス4本のみです。試合前に十分なウォーミングアップをして下さい。
6. 雨天等による試合の有無は、各コートで判断します。
7. セットボールは、敗者が持ち帰って下さい。
8. ゴミ等は、必ず各自で持ち帰って下さい。
9. 主催者は、大会中の傷害等に関し、一切の責任を負いません。

Bクラス

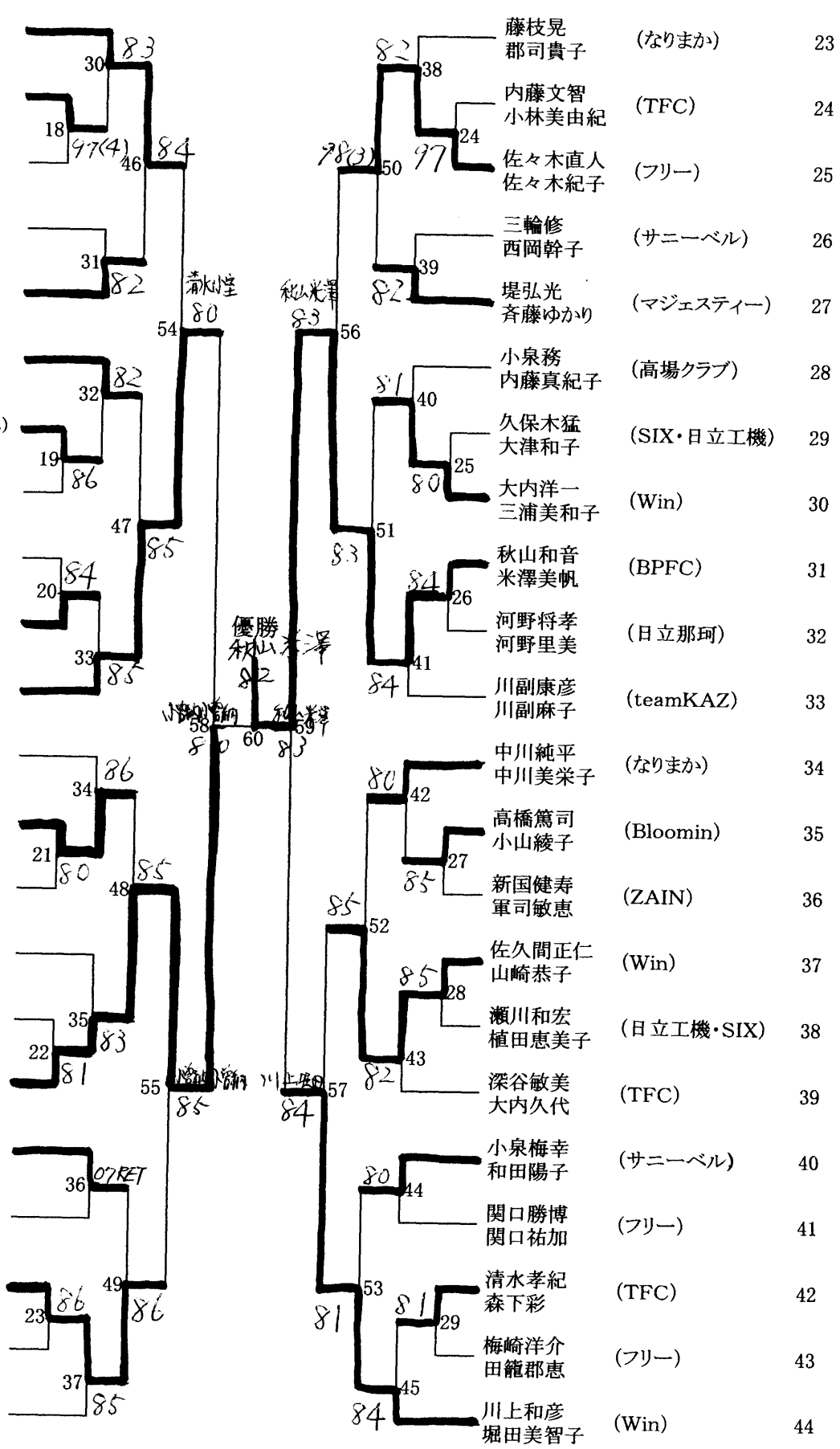
1 鈴木賢一 青木妙子 (Win)
2 会沢修 会沢真由美 (フリー・セカンド)
3 根本章一 大和田暁子 (日立工機・SIX)
4 大島貴幸 田山浩子 (フリー・KTC)
5 堀江正徳 宮内有紀 (Bloomin)
6 助川次郎 佐藤まり子 (TFC)
7 前田達哉 清水久美子 (日立那珂・アドバンス)
8 川崎裕司 川崎泰恵子 (ZAIN)
9 鈴木均 五十嵐麻美 (PTC・フリー)
10 押切 長久保京子 (なりまか)
11 清水康生 小室みつ子 (サニーベル)
12 池田安雄 池田典子 (早朝TC)
13 内田武志 内田佳代 (RPS)
14 小林琢磨 小林祥代 (Win)
15 日高章隆 日高総子 (フリー)
16 吉田謙二 中田直美 (ZAIN)
17 小曽納康弘 小曽納育美 (なりまか)
18 笹島徹 笹島千恵子 (RPS・SIX)
19 山田正憲 山田共美 (常笑群団)
20 生田目順光 山岸陽子 (マジェスティー)
21 宮田修 中嶋直美 (Win)
22 植村智之 大平三枝子 (TFC)
23 藤枝晃 郡司貴子 (なりまか)
24 内藤文智 小林美由紀 (TFC)
25 佐々木直人 佐々木紀子 (フリー)
26 三輪修 西岡幹子 (サニーベル)
27 堤弘光 斉藤ゆかり (マジェスティー)
28 小泉務 内藤真紀子 (高場クラブ)
29 久保木猛 大津和子 (SIX・日立工機)
30 大内洋一 三浦美和子 (Win)
31 秋山和音 米澤美帆 (BPFC)
32 河野将孝 河野里美 (日立那珂)
33 川副康彦 川副麻子 (teamKAZ)
34 中川純平 中川美栄子 (なりまか)
35 高橋篤司 小山綾子 (Bloomin)
36 新国健寿 軍司敏恵 (ZAIN)
37 佐久間正仁 山崎恭子 (Win)
38 瀬川和宏 植田恵美子 (日立工機・SIX)
39 深谷敏美 大内久代 (TFC)
40 小泉梅幸 和田陽子 (サニーベル)
41 関口勝博 関口祐加 (フリー)
42 清水孝紀 森下彩 (TFC)
43 梅崎洋介 田籠郡恵 (フリー)
44 川上和彦 堀田美智子 (Win)
優勝 秋山米澤