KTC公開
http://ktc.cool.ne.jp/

第4回茨城県テニストーナメント一般シングルス大会

2005.10.25

結果報告

男子優勝	：	稲山延将	（エースTA）
男子準優勝	：	伊藤貴彦	（CSJ）
男子3位	：	木曽広志	（エースTA）
	：	佐々木勝彦	（JAC）
女子優勝	：	大島あい	（NJTC）
女子準優勝	：	高橋正枝	（NJTC）
女子3位	：	臼庭香里	（原研東海）
	：	小林理恵	（北茨城市テニス協会）

大会ディレクター：清野　博司

第4回茨城県テニストーナメント(シングルス一般)　男子A

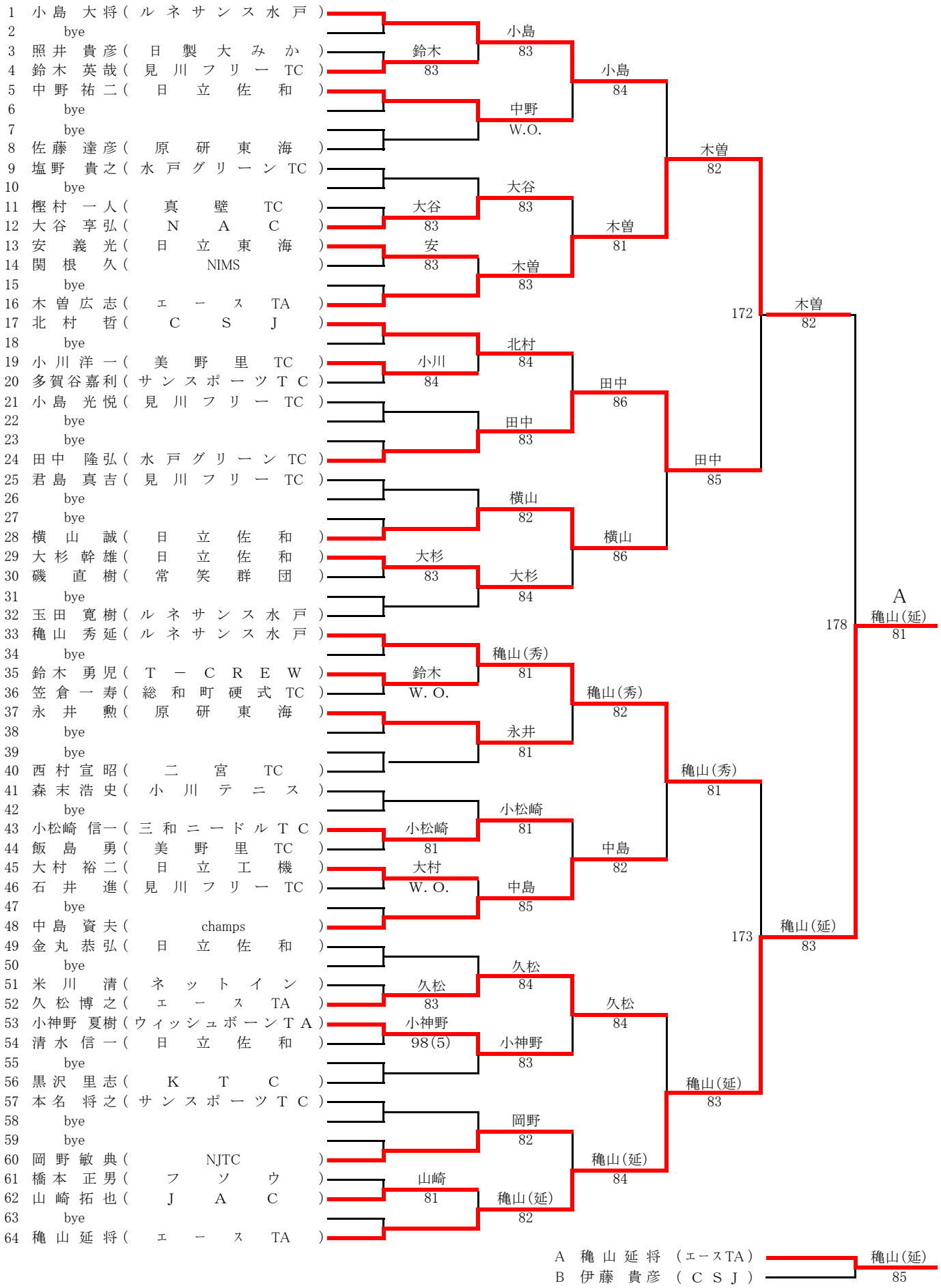

第4回茨城県テニストーナメント(シングルス一般)本戦ドロー　男子B

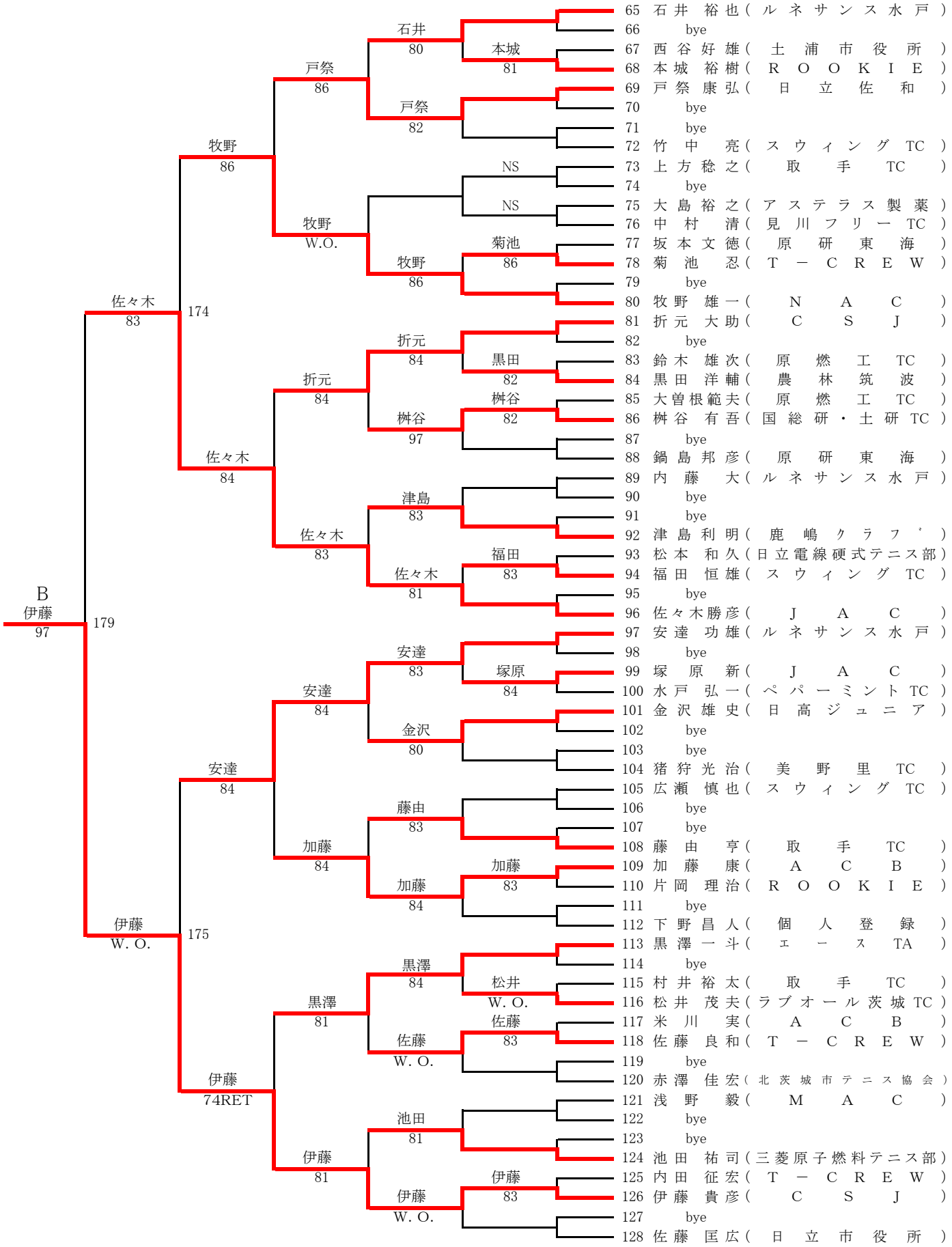

第4回茨城県テニストーナメント(シングルス一般)女子
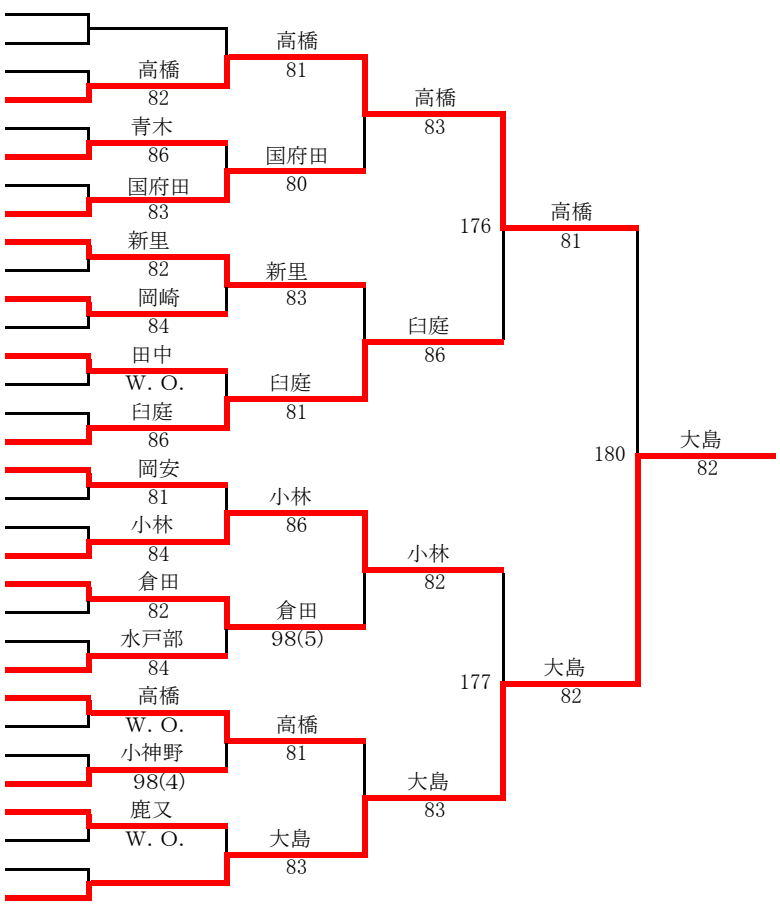
1	工藤桂子	水戸フリー
2	bye	
3	志水教子	TCJ
4	高橋正枝	NJTC
5	小林はるみ	フソウ
6	青木有佳	日立工機
7	上原幸子	産総研
8	国府田一美	JAC
9	新里真弓	水戸グリーンTC
10	沼田美彩	フソウ
11	岡崎由佳	美野里TC
12	渡辺真里恵	赤城TAin日立
13	田中真美子	個人登録
14	山本和美	鹿嶋クラブ
15	武田晴美	小川テニス
16	臼庭香里	原研東海
17	岡安文子	見川フリーTC
18	渡辺美地	スウィングTC
19	青木真由美	champs
20	小林理恵	北茨城市テニス協会
21	倉田さよ子	小川テニス
22	赤穂久美子	水戸グリーンTC
23	矢口紀子	スウィングTC
24	水戸部祐子	万有製薬
25	高橋和子	JAC
26	浅川玲子	個人登録
27	茅根純子	見川フリーTC
28	小神野優香	ウィッシュボーンTA
29	鹿又幸代	スウィングTC
30	会沢三枝	フソウ
31	bye	
32	大島あい	NJTC